OPTi drill® DX 17V / DX 17E

HANDWERKER

Tischbohrmaschinen für Feinmechaniker mit stufenlos einstellbarer Drehzahlregelung. Highlight der DX 17V Maschine - die menügesteuerte Bedienung der Arbeitsmodi Bohren/Gewindeschneiden.

Argumente, die in Qualität, Leistung und Preis überzeugen

- Beste Kraftübertragung durch Aluminium-Riemenscheiben
- Not-Halt-Schlagschalter
- Bohrspindel mit Präzisionskugellagern
- Garantierte Rundlaufgenauigkeit kleiner als 0,03 mm an der Bohrspindel gemessen
- Schmutz- und wasserresistente, leicht zu reinigende Folientastatur
- Blendfreie LED-Beleuchtung links und rechts im Bohrkopf integriert. Keine störenden Schatten
- Höhenverstellbarer Futterschutz mit Mikroschalter für größtmöglichen Schutz
- Präzise gearbeiteter Bohrtisch mit parallel verlaufenden T-Nuten, präzise oberflächenbearbeitet
- Bohrtisch wegschwenkbar
- Massive Grundplatte mit parallel verlaufenden T-Nuten

DX 17E

- Kontrastreiche, digitale LCD Drehzahlanzeige im Gehäuse integriert, Drehzahlregelung mittels Potentiometer

DX 17V

- Menügesteuerte Bedienung der Arbeitsmodi Bohren/ Gewindeschneiden
- Gewindeschneidmodus
- Sprachauswahl im Anzeigenfeld wahlweise DE-EN-FR-RU
- Digitaler Referenzpunkt
- Digitaler Teilezähler
- Akustisches Signal bei Erreichen der Bohrtiefe
- Reduzierte Drehzahl im Gewindeschneidmodus

LCD Anzeige DX 17E

› Spindeldrehzahl
› Tiefenanzeige (Ist)
› Rechts/Links Lauf
› Maßeinheit mm / inch
› Nullpunkt setzen

SINAMICS V20

› Energieeffiziente und robuste Lösungen mit dem Frequenzumrichter SINAMICS V20

YouTube

Hier finden Sie die Videopräsentation unserer Optimum Bohrmaschine DX 17V

Bedienpanel DX 17V

› Beim Bohren und Gewindeschneiden stellt die Maschine nach Angabe des Bohrdurchmessers und des Materials selbsttätig die optimale Drehzahl für das Werkzeug ein.

OLED-Display

› Spindeldrehzahl
› Tiefenanzeige (Soll/Ist)
› Stückzähler
› Bohr- oder Gewindetiefe
› Gewähltes Werkzeug und Werkstoff

Abb.: DX 17E

Abb.: DX 17V

Technische Daten, Zubehör und Abmessungen

RIEMEN VARIO

Modell	DX 17E	DX 17V
Artikel Nr.	3020168	3020170
Leistung		
Elektrischer Anschluss	230 V / 1 Ph ~50 Hz	
Motorleistung	1,0 kW	
Bohrleistung		
Bohrleistung Stahl (S235JR)	Ø 16 mm	
Dauerbohrleistung Stahl (S235JR)	Ø 13 mm	
Spindel		
Pinolenhub	60 mm	
Spindelaufnahme	MK 2	
Ausladung	235 mm	
Drehzahlen		
Spindeldrehzahlen	50 - 4.000 min^{-1}	
Stufenanzahl	Drehzahl elektronisch regelbar	
Bohrtisch		
Arbeitsfläche Länge x Breite	290 x 290 mm	
T-Nutengröße / Abstand / Anzahl	10 mm / 100 mm / 2	
Bohrtisch drehen	360°	
Abstand Bohrfutter - Bohrtisch	98 - 315 mm	
Maschinenfuß		
Arbeitsfläche Maschinenfuß L x B	290 x 280 mm	
T-Nutengröße / Abstand / Anzahl	14 mm / 100 mm / 2	
Abstand Bohrfutter - Maschinenfuß	max. 385 mm	
Abmessung und Gewicht		
Säulendurchmesser	Ø 60 mm	
Länge x Breite x Höhe	425 x 481 x 910 mm	
Nettogewicht	73 kg	

Lieferumfang
› Schnellspannbohrfutter 1 - 13 mm
› Adapter MK2-B16

Abmessungen

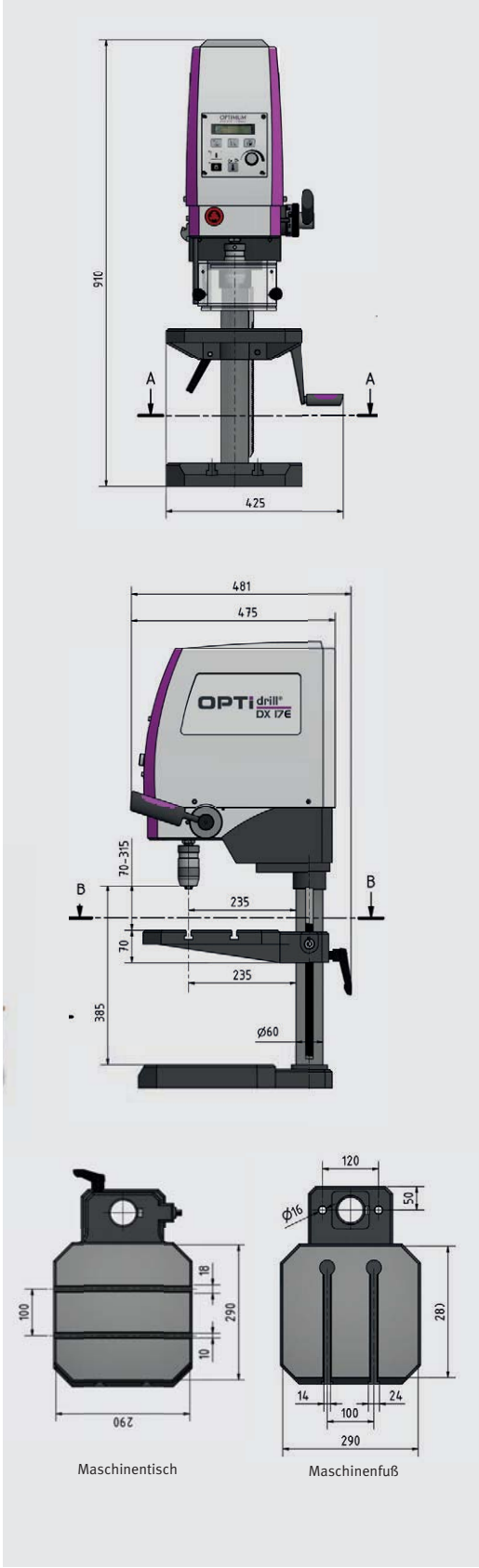

*Hinweis: Die Bohrmaschinen (Frequenzumrichter) entsprechen der Norm DIN EN 55011: Klasse C2.